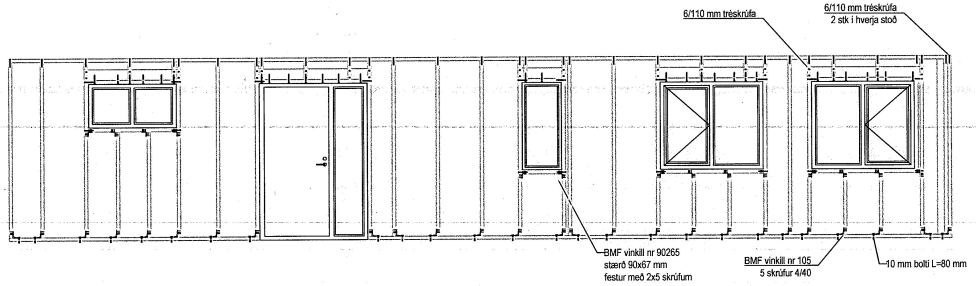

AUSTUR, MKV 1:50

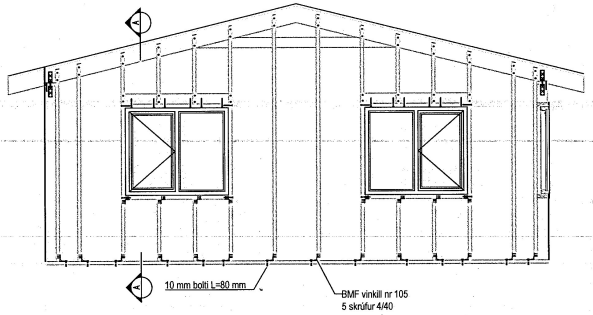

SUÐUR, MKV 1:50

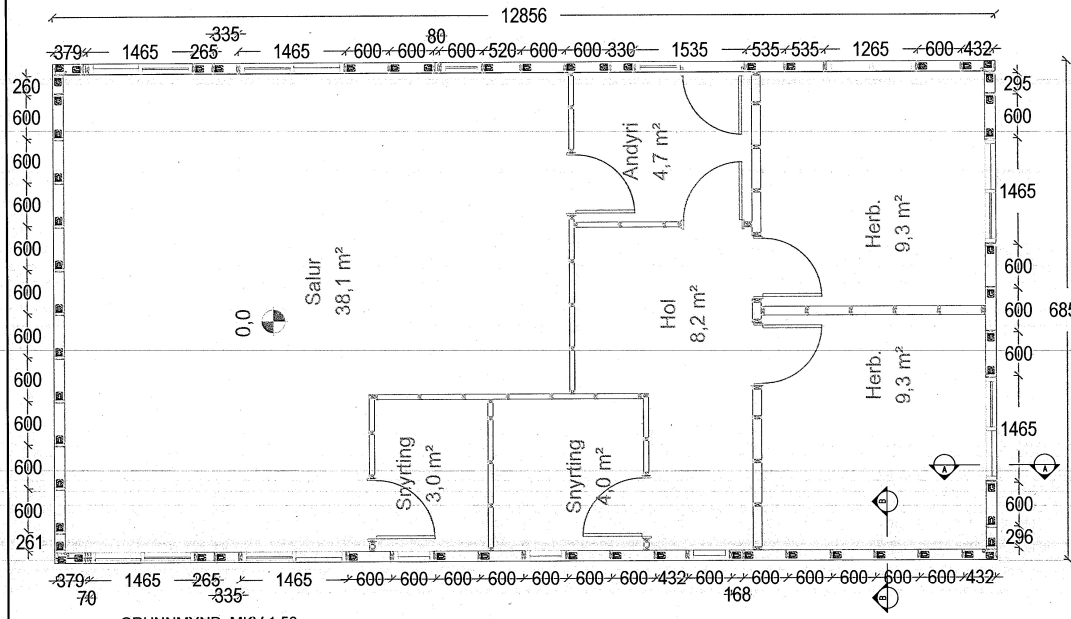

GRUNNMYND, MKV 1:50

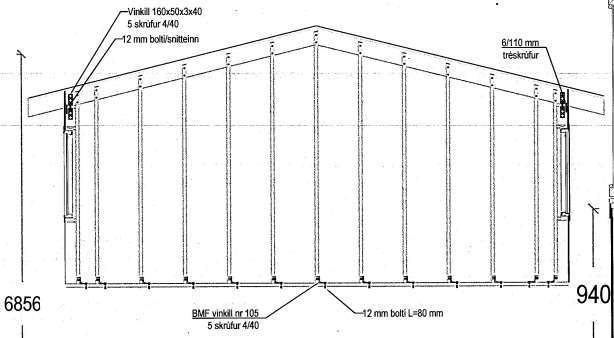

NORÐUR, MKV 1:50

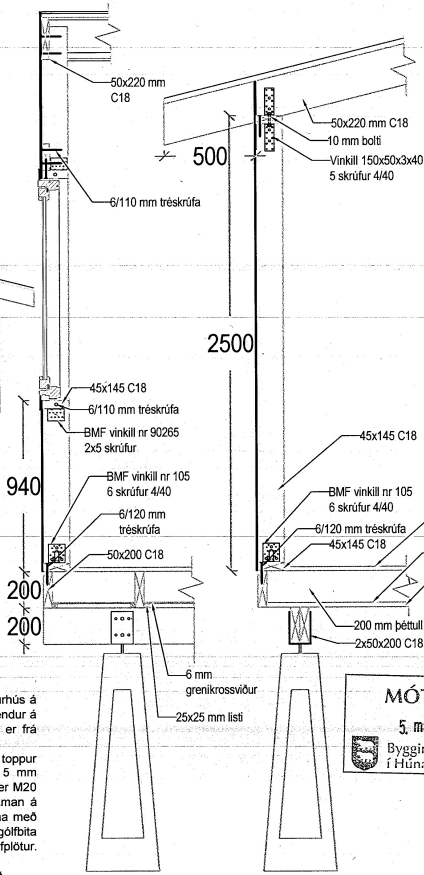

SNIÐ A 1:20

SNIÐ B 1:20

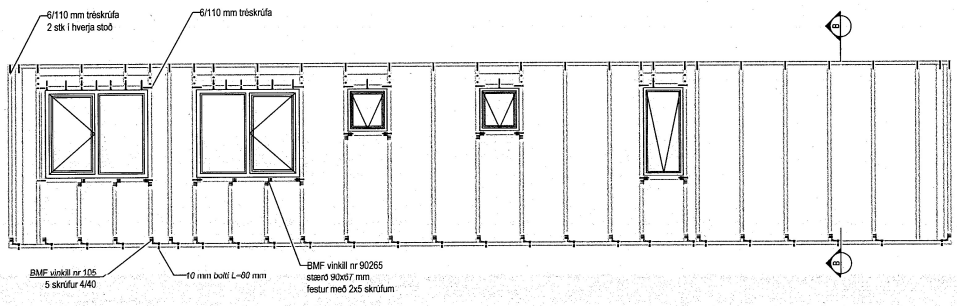

VESTUR, MKV 1:50

BYGGINGARLÝSING

Þjónustumiðstöð við Arnarvatn á Arnarvatnsheiði, Inr 186503, matshluti 07. Húsið er timburhús á forsteyptum undirstöðum. Húsið er 91,0 m² að grunnfleti og 318,2 m² að rúmmáli. Húsið stendur á skálasvæði við Arnarvatn stóra. Lóðin hefur ekki skilgreinda stærð. Aðkoma að húsinu er frá Arnarvatnsvegi nr. F578.

Forsteyptar undirstöður eru dvergar sem kallast Kraft Naggur. Botn þeirra er 400x400 mm, toppur 200x200 mm og hæð 1200 mm. Dregarar, 2x50x200 mm, festast á undirstöður með 5 mm bjálkaskó, Kraft 100 HG með langró, h=180 mm. b=120 mm og botn 100 mm. Botnfesting er M20 ró og tengistykki eru snittteinar DF 006 og festiboltar 2st DF 029. Dregarar skeytast saman á undirstöðum. Ofan á dregara koma 50x200 mm gólfbitar c/c 600 sem festast við dregarana með 3xBMF gaffalankeri 48x320 mm og 5 skrúfum 5/40 í hvora hlið og 10 stk í dregara. Neðst á gólfbita koma 25x25 mm listar og ofan á þá 6 mm krossviður. Ofaná gólfbita koma 22 mm gólfplötur. Fótstykki festist við gólfbita með 3 stk. 6/120 mm skrúfum í hvern gólfbita.

Veggstoðir eru 45x145 mm og sperrur 50x220 með 50x150 mm skammbita. Stoðir festast við fótstykki með BMF 105 mm vinkli með styrkingu og 5 skrúfum 4/40 í stoð og 10mm bolta L= 80 mm í fótstykki. Stoðir og sperrur festast í yfirstykki með 160x50x3x40 mm vinkli 10 mm bolta og 5 stk. 4/40 skrúfum. Utan á stoðir kemur 9 mm krossviður til afstífingar. Ytri klæðing veggja er loftræst liggjandi aluzink bárujárn. Þak er heilklætt með 25x150 mm borðaklæðningu, þakpappa og aluzinki.

SKANNAÐ

Húnaþing vestra
Samþykkt þann
11. mars 2019
Byggingarfulltrúinn
í Húnaþingi vestra

MÓTTEKIÐ
5. mars 2019
Byggingarfulltrúinn
í Húnaþingi vestra

Hönnunarstjóri: Bjarni Þór Einarsson, kt. 310348-2449		Áritun hönnunarstjóra:	
Breyting dags:	Samþykkur:	Verk: Við Arnarvatn - Þjónustumiðstöð Arnarvatnsheiði	Hannað / teiknað: ÞEE Yfirfarið: BÞE
Viðfangsefni: BURÐARVIRKI			Dagsetning: 21.02.2019 Samþykkur:
RÁÐBARÐUR SF. RÁÐGJÖF OG VERKFRÆÐIÞJÓNUSTA	Bjarni Þór Einarsson MTFÍ Byggingartæknifræðingur Bsc. kt. 310348-2449 Höfðabraut 6, 530 Hvammstanga, bthe@itn.is Sími: 455-2511, 892-8296, fax: 455-2509		Mælikvarði: 1:50 1:20 Verk - Teikning númer: 180402 - HVA021