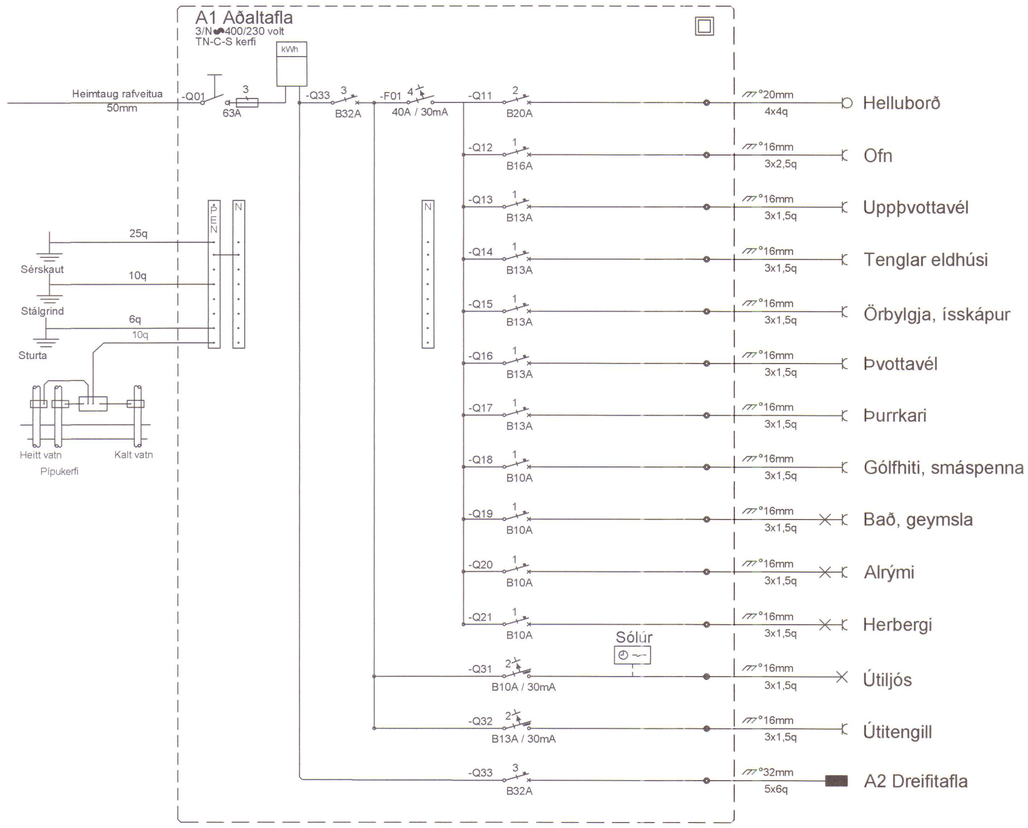


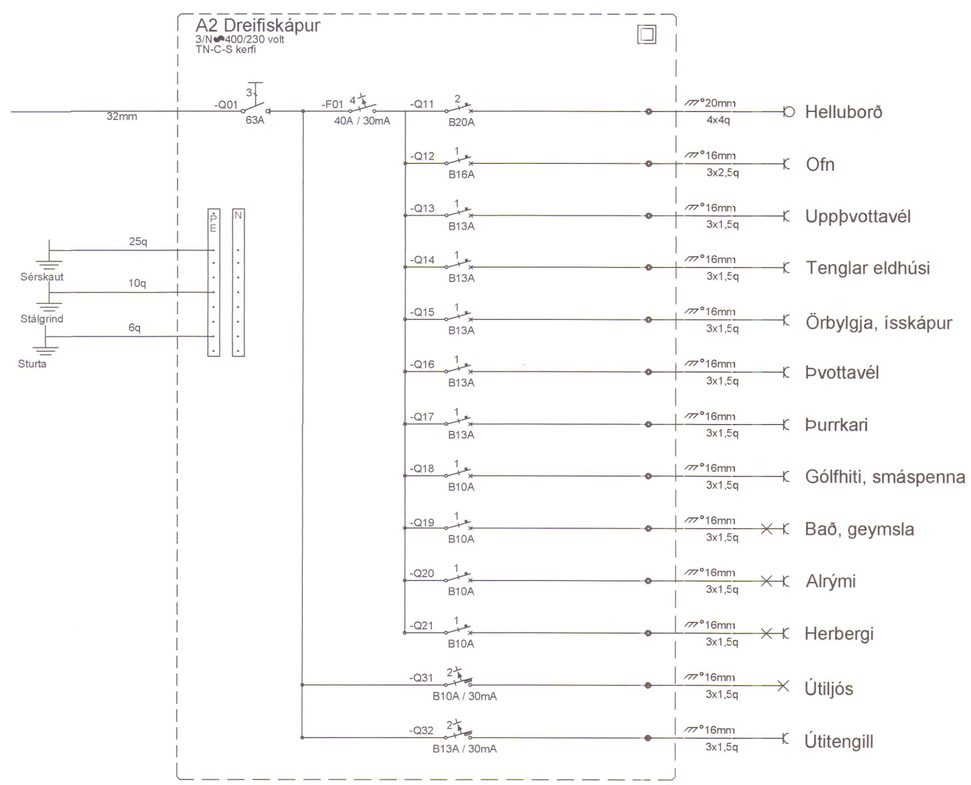

Húnaþing vestra
Samþykkt þann
25. apríl 2022
Byggingarfulltrúinn
í Húnaþingi vestra

| Breytingar | Dags |
|---|---|
| 1 | |
| 2 | |
| 3 | |
| 4 | |
| 5 | |
| 6 | |

Dagsetning vinnugrunna
22.02.2022
Dagssetning aðaluppdrátta.

***Undirskrift hönnunarstjóra***
***Kt:***


**Voltorka** ehf
kt:410606-1860
voltorka@voltorka.is

Helgi Pálsson
S:898-4476
helgi@voltorka.is

Baldvin Ó. Gunnarsson
S:855-3155
baldvin@voltorka.is


Verkefni
**Eyri, gestahús**

Staður
**530 Hvammstangi**

Skýring
**Afstaða, töflur**

| | |
|---|---|
| Hönnun, | Baldvin Ó. Gunnarsson |
| Kt. | 261069-4589 |
| Mkv | 1:750 |
| Teikningarnúmer | 150-00-02 |
| Teiknað, Baldvin Ó. Gunnarsson | |
| Útgáfudagsetning, | 24.02.2022 |
| Land nr. 144421 | Blaðastærð A2 |
| Verknúmer 2022-017 | Útgáfa |

MÓTTEKIÐ
19. apríl 2022
Byggingarfulltrúinn
í Húnaþingi vestra