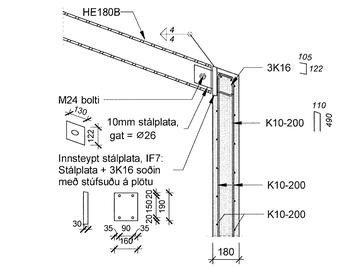

C16 Snið 1 : 20

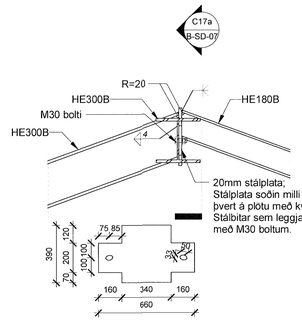

C17 Snið 1 : 20

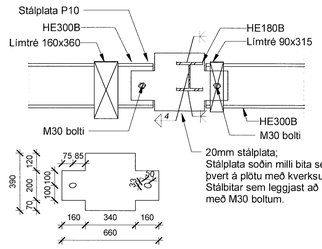

C17a Snið 1 : 20

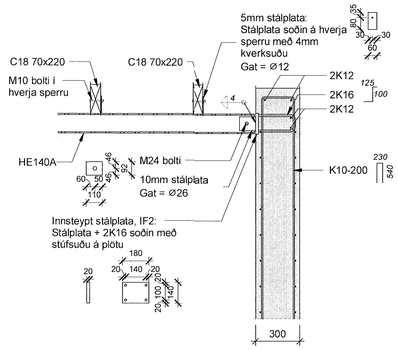

C19 Snið 1 : 20

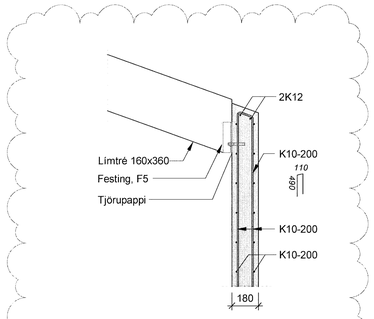

C20 Snið 1 : 20

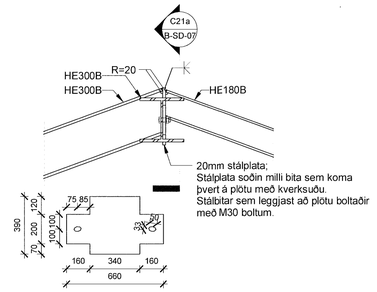

C21 Snið 1 : 20

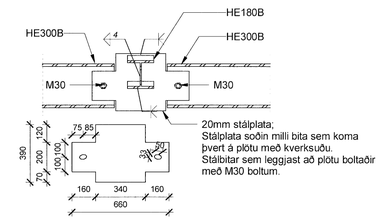

C21a Snið 1 : 20

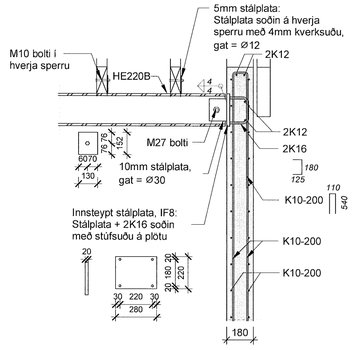

C22 Snið 1 : 20

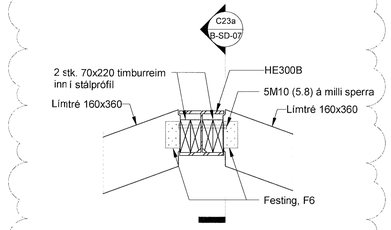

C23 Snið 1 : 20

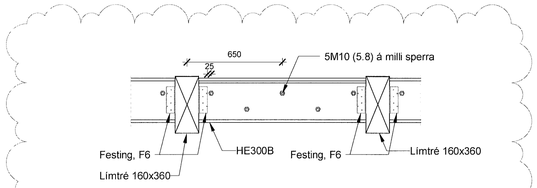

C23a Snið 1 : 20

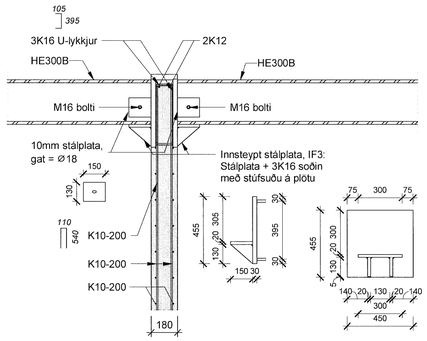

C24 Snið 1 : 20

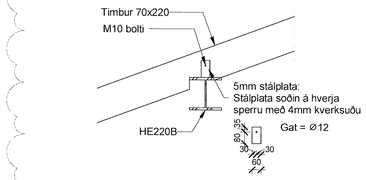

C25 Snið 1 : 20

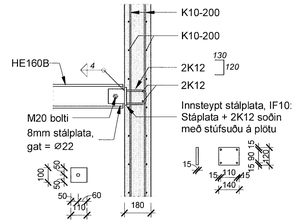

C26 Snið 1 : 20

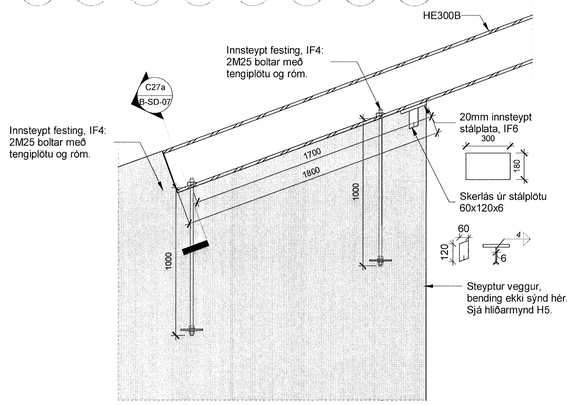

C27 Snið 1 : 20

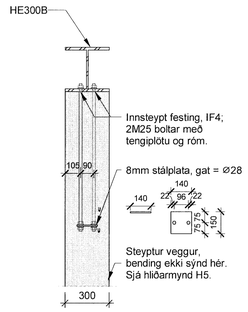

C27a Snið 1 : 20

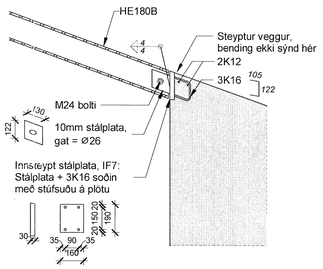

C28 Snið 1 : 20

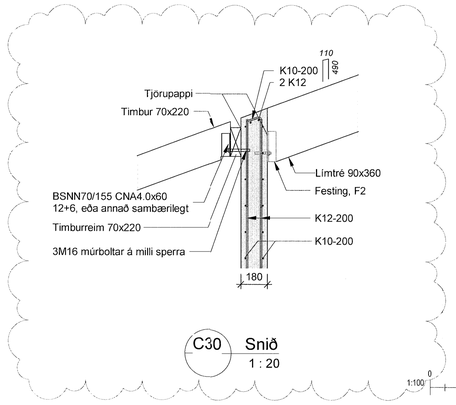

C30 Snið 1 : 20

1:100 0 1 2 3 4 5 m

ATH. öll mál skulu tekin á staðnum áður en smíði hefst
Ósamræmi í gögnum skal án tafa tilkynna skriflega til hönnuða

Húnaþing vestra
Samþykkt þann
20. apríl 2020
Byggingarfulltrúinn
í Húnaþingi vestra

Verkteikning

Skýringar:

Öll mál eru í millimetrum.
Allir kótar í metrum.

Allar málsetningar og kótar koma fram á teikningum arkitekta og skal sannreyna öll mál við þær.

Beygjumál járna skal sannreyna og bera saman við málsetningar á steyptum byggingarhlutum skv. Arkitektateikningum og fyrirskrifaða steypuhulu skv. teikningum VSÓ Ráðgjafar

Sjá gataplan fyrir úrtök í steypu.

Sjá teikningar arkitekta varðandi einangrun byggingarhluta.

þéttiborði skal bræddur yfir öll steypuskil í útveggjum og að veggjum sem fyllt er að.

Verktaki skal leggja til festingar í límtré í samráði við límtrésframleiðanda.
Allar festingar skal leggja inn til burðarþolshönnuðar til yfirferðar og samþykktar.
Álagsfléttur eru reiknaðar skv. gildandi þolhönnunarstaðli ÍST EN 1990:2002.
Festingar skulu þola eftirfarandi álag í brotmarkaástandi (ULS):

	Lóðrétt upp	Lóðrétt niður
F1	12 kN	19 kN
F2	12 kN	17 kN
F3	12 kN	22 kN
F4	12 kN	17 kN
F5	15,5 kN	22 kN
F6	15,5 kN	22 kN

Tilvísanir:

Almennar skýringar	B-A-01
Almenn snið	B-SD-01-02
Bending veggja	B-A-05

Lagnateikningar
Gataplön
Teikningar arkitekta

Útg.	Dags.	Skýring	Br.af:
A	13.03.2020	Stærðir, þéttleiki og festingar þakvirkis	HS

VA VINNUSTOFA ARKITEKTA
Borgartún 6 105 Reykjavík sími: 530 6990
vaarkitektar@vaarkitektar.is
www.vaarkitektar.is

VSÓ RÁÐGJÖF
Borgartún 20 105 Reykjavík sími: 585 9000
vso@vso.is www.vso.is

Burðarvirki
Snið og deili

EFNI:

SAMÞ. HÖNNUNARSTJÓRI: Magdalena Sigurðardóttir KT: 260485-2459

Grunnskóli Húnaþing vestra, viðbygging
Kirkjubraut 1, Hvammstanga

VERKKAUPI: Húnaþing vestra
KENNITALA VERKKAUPA: 570480-0149

Verknúmer	Áfangi	Teikningarnr.	Útgáfa	Dags. síðasta útg.
19300		B-SD-07	A	13.03.2020

MÆLIKVARÐI: 1 : 20 FRUMSTÆRÐ BLAÐS: A1
TEIKNAÐ AF: JSS YFIRFARIÐ: AÓH
DAGSETNING: 20.02.2020
ÚTGEFANDI: Gylfi Magnússon KENNITALA: 240757-5169

Teikning þessi er gefin út af undirrituðum fyrir hönd höfundaréttar.
Teikninguna má ekki afrita með nokkrum hætti, að hluta til eða í heild án skriflegs leyfis höfundar.