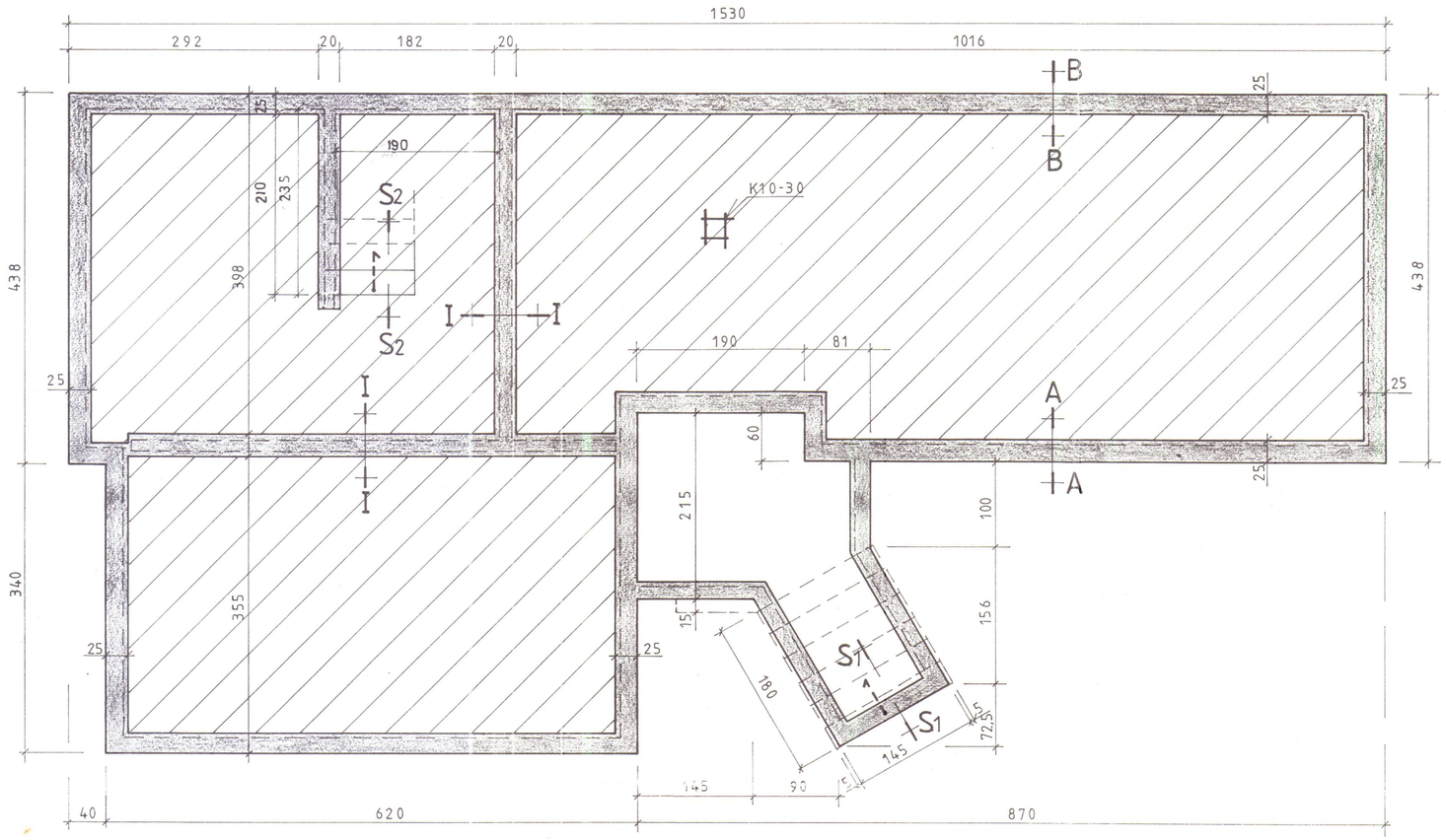

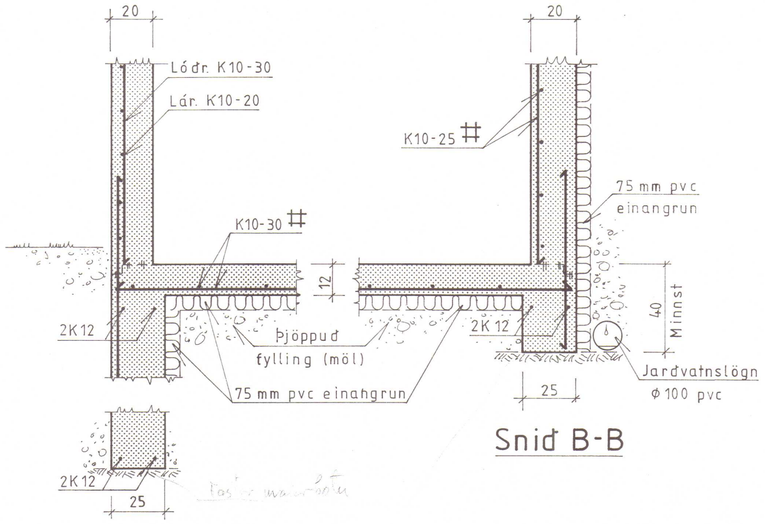

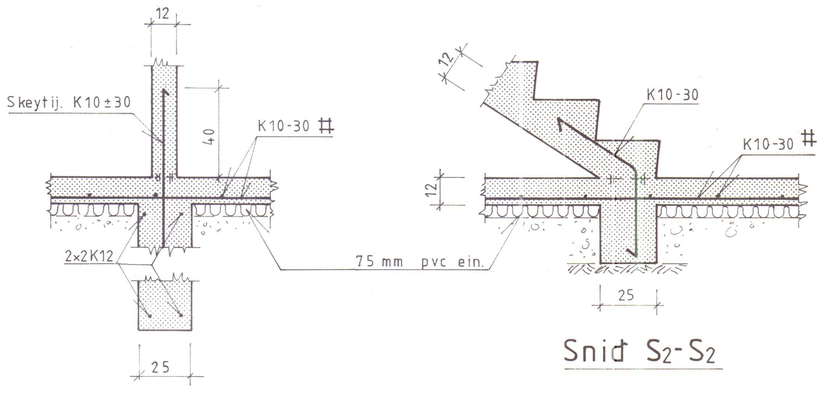

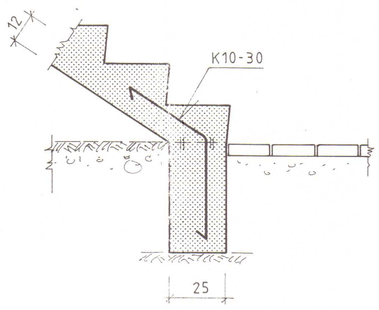

Öll snið
M=1:20

BYGGINGAÞJÓNUSTA BÚNAÐARFÉLAGS ÍSLANDS
BÆNDAHÖLLINNI, 107 REYKJAVÍK, S: 91 - 19200

Mýrar II, Ytri-Torfustaðarhr. V-Hún.
Íbúðarhús.

TEIKNING NR.	0363-10
BLAÐ NR.	1 af
MÆLIKVARÐI	1:20 1:50
DAGSETNING	04/08/1994
HANNAÐ S.S.	TEIKNAÐ